**BURO E @ big nose 01/2025 www.big-nose.net**
Production européene. Délais 4 - 10 semaines Echelle 1/50ème *Tolérance des dimentions pour les meubles tapissés : 2%*

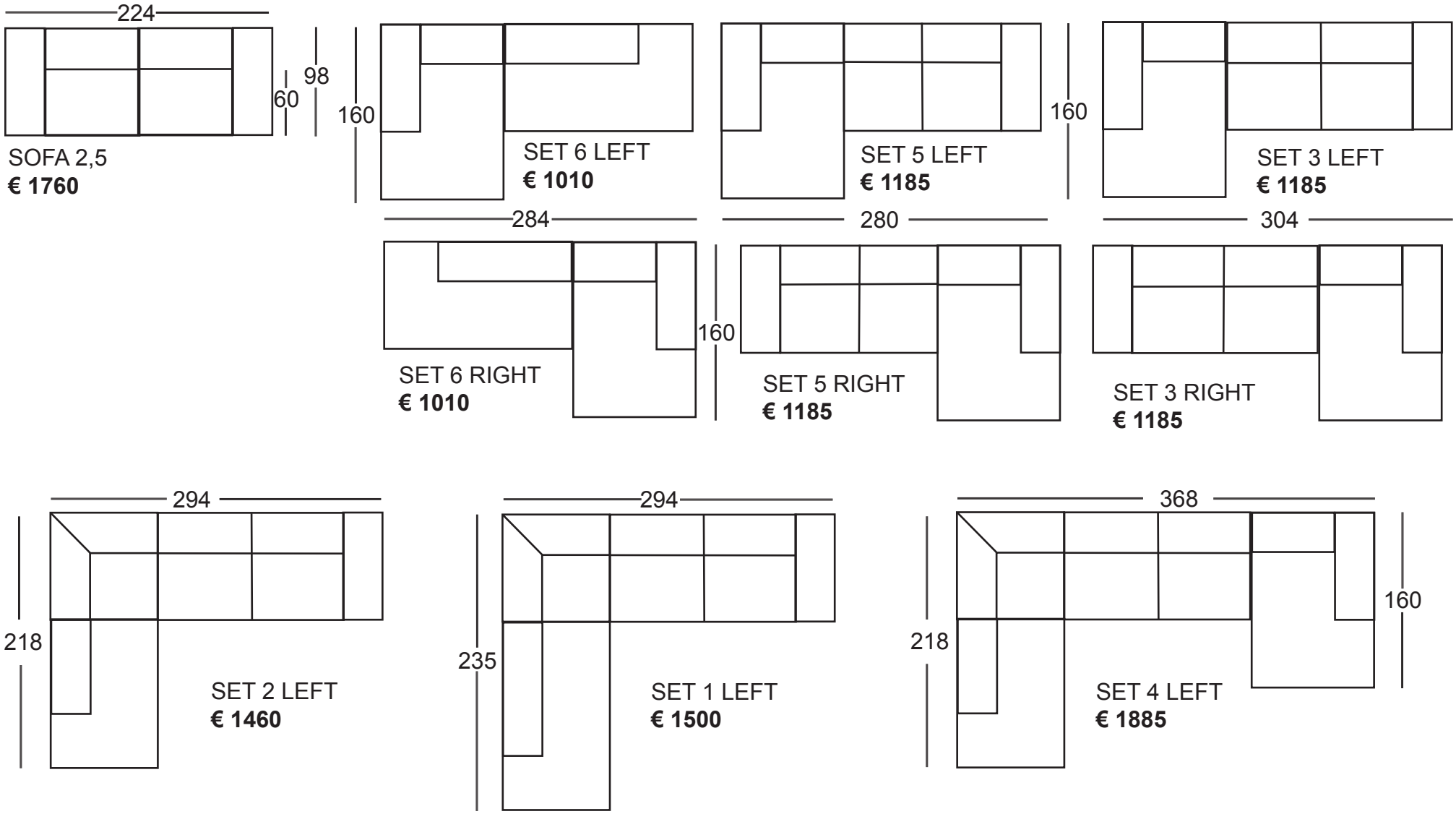


Cadre principal du siège en hêtre . Éléments de construction additionnels en aggloméré et bois tendre . Ressorts zigzag type B . Mousse T30. Pieds en plastique noir D50 H25 mm. Structure du dossier en aggloméré et bois tendre. Éléments de construction supplémentaires : panneau de fibres, sangles de rembourrage de 7,5 cm. Ressorts : aucun. Mousse T25 + T30.

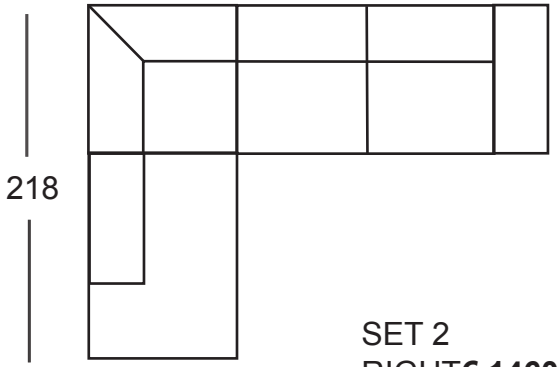


SET 2
RIGHT**€ 1460**

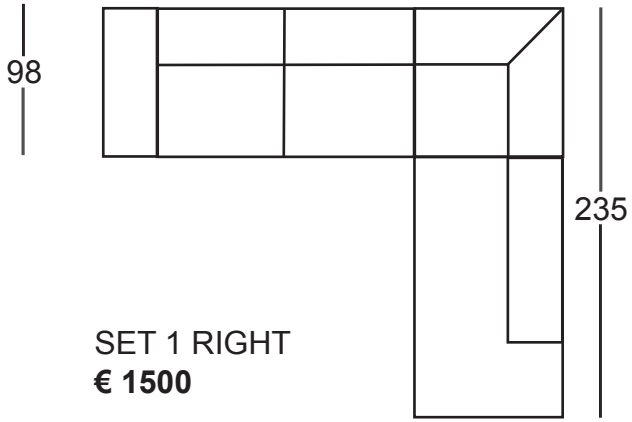


SET 1 RIGHT
**€ 1500**

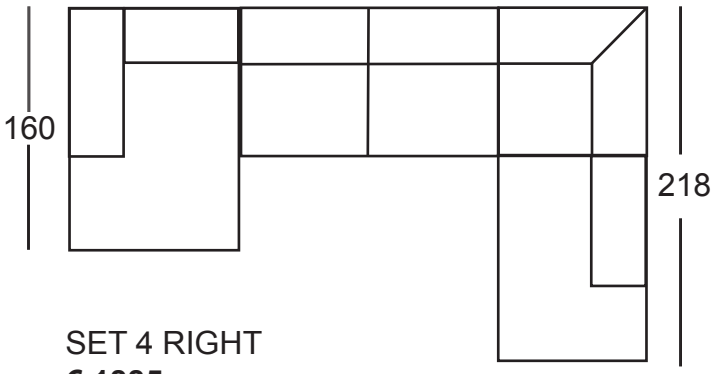


SET 4 RIGHT
**€ 1885**

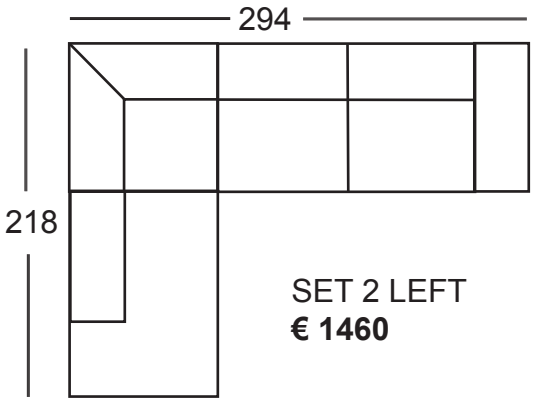


SET 2 LEFT
**€ 1460**

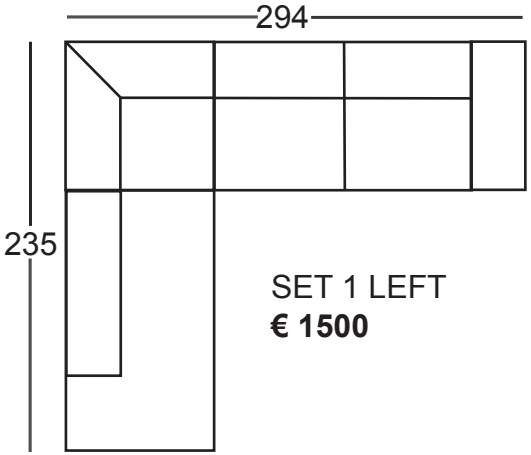


SET 1 LEFT
**€ 1500**

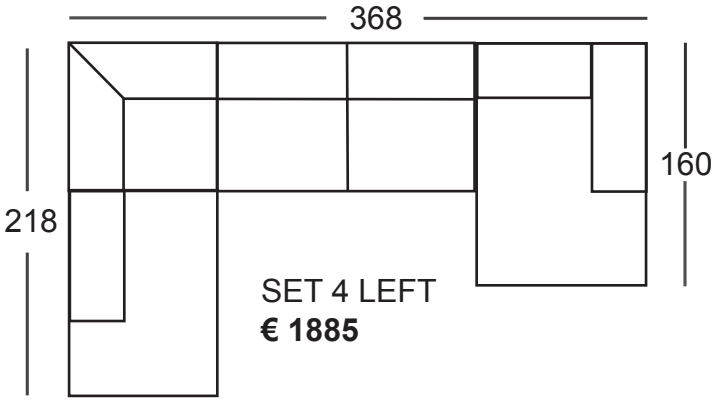


SET 4 LEFT
**€ 1885**